Design: **Zanon Architetti Associati, Centro Progetti Tecno**

Linea

Work

Partitions

Tecno

Index

Indice

General information / Informazioni generali 03

Description / Descrizione 04

Design 05
Performance 06

Elements / Elementi 07

Technical details / Dettagli tecnici 08

Materials and finishes / Materiali e finiture 11

Structure / Struttura 11
Panels / Pannelli 12
Upholstery / Rivestimento 14

Certificates / Certificati 18

Product certificates / Certificazioni di prodotto 18

Sustainability / Sostenibilità 19

LEED 21

Cleaning and maintenance / Pulizia e manutenzione 22

Summary data / Dati riassuntivi 24

General information

Informazioni generali

The micro-architectural system, modular and continuously reconfigurable, designed to define and organize spaces.

Il sistema micro-architettonico, modulare e continuamente riconfigurabile, studiato per definire e organizzare gli spazi.

Description

Descrizione

Linea is a modular system freely generating personal configurations, designed made-to-measure with the possibility to integrate different functions and accessories:
- **Lockers**
- **Cabinets**
- **Desks**
- **Seats**
- **Drawers**
- **Shelves**
- **Doors**
- **Panels**
- **Boards**
- **Electrical sockets**
- **Planters**

Linea è un sistema modulare generatore di configurazioni da disegnare liberamente a progetto e integrabile in ogni suo punto con diverse funzionalità e accessori:
- Lockers
- Armadi
- Scrivanie
- Sedute
- Cassetti
- Mensole
- Ante
- Pannelli
- Lavagne
- Prese elettriche
- Fioriere

Watch the Video

Guarda il video

Design

A simple and functional solution for environments that are becoming increasingly hybrid, melting-pots of activities, technologies and objects.

Una soluzione semplice e funzionale per ambienti che diventano sempre più ibridi, dei veri e propri melting-pot di attività, tecnologie ed oggetti.

The micro-architectural system simultaneously is a desk, shelf and seat and can connect with the space. The result is a multi-tasking solution for reconfiguring any environment by combining aesthetics and performance, with a extremely personalized feel.

Il sistema micro-architettonico funge contemporaneamente da scrivania, scaffale e seduta e può connettersi con lo spazio. Il risultato è una soluzione multi-tasking per riconfigurare qualsiasi ambiente coniugando estetica e prestazioni, con un feeling completamente personalizzato.

Performance

The possibility of integrating the widest range of materials and finishes - such as melamines, woods in different essences, matt lacquers, fabrics or leathers, satin methacrylate - makes it possible to create personal, efficient and extremely welcoming layouts.

La possibilità di integrare la più ampia gamma di materiali e finiture - come melaminici, legni in diverse essenze, laccati opachi, tessuti o pelli, metacrilato satinato - permette di creare layout personali, efficienti ed estremamente accoglienti.

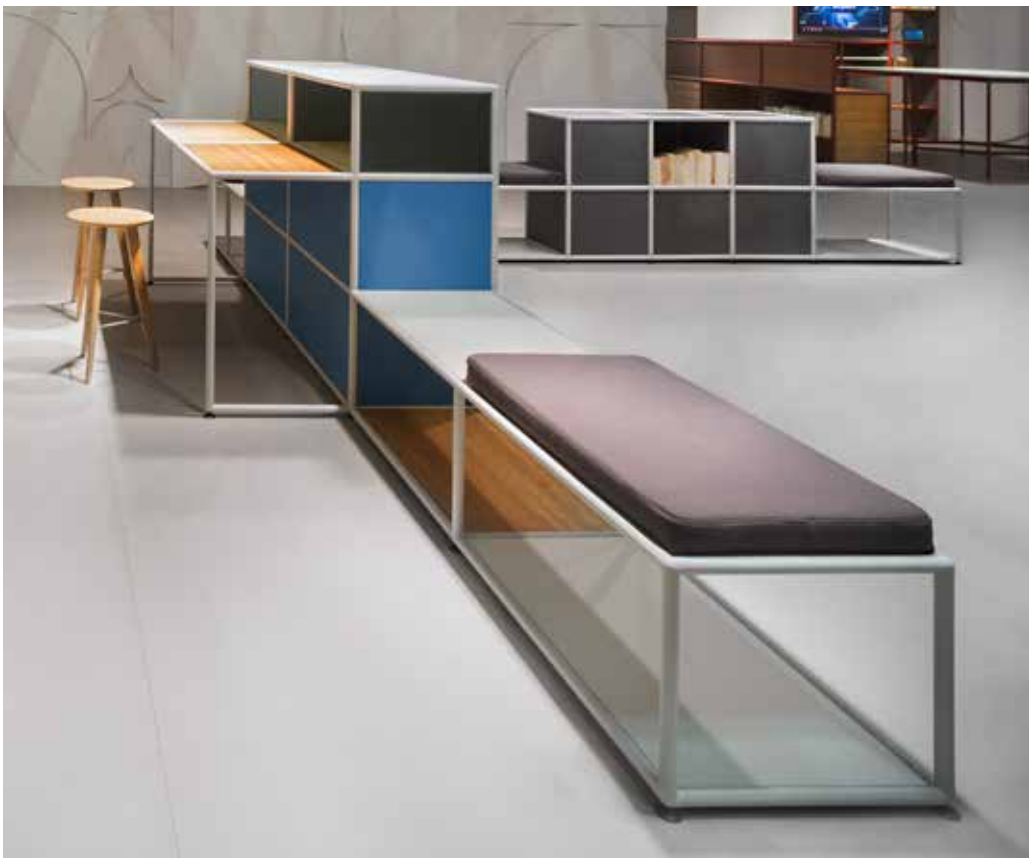

Linea can characterize multiple interior projects, from workplaces to homes, to educational, reception areas and airport environments.

Linea può caratterizzare molteplici progetti di interior, dai luoghi di lavoro a quelli della casa, fino ad ambienti educational, hospitality, reception e aeroportuali.

Elements

Elementi

A flexible structure capable of solving all layout needs, to be designed on a project base.

Una struttura flessibile in grado di risolvere tutte le esigenze di layout, da disegnare a progetto.

The construction elements – joint, tubular, panels – with their minimalist and almost archetypal shape, respond to different functions: horizontal surfaces, such as worktops and seating, or vertical surfaces to divide the space, composing containers and supports that can be integrated with fabrics or acoustic panels.

Gli elementi costruttivi - giunto, tubolari, pannelli - dalla forma minimalista e quasi archetipica, rispondono a diverse funzioni: superfici orizzontali, come piani di lavoro e sedute, o superfici verticali per dividere lo spazio, componendo contenitori e supporti integrabili con tessuti o pannelli acustici.

Technical details

Dettagli tecnici

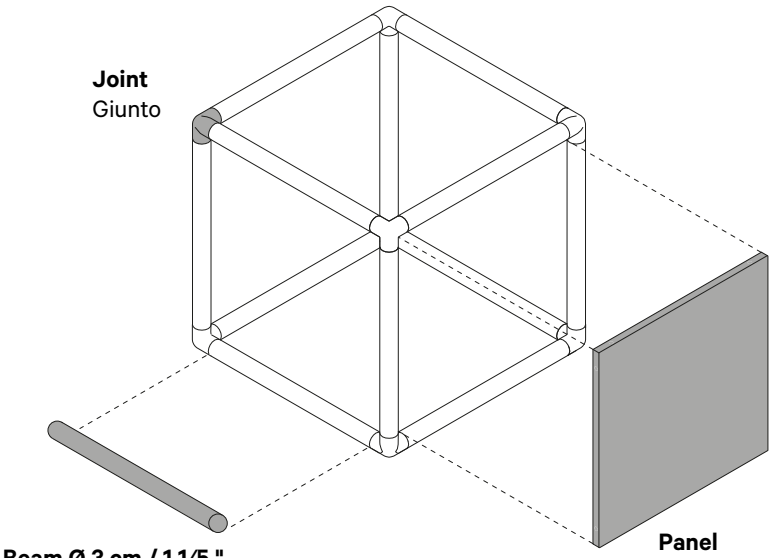

Beam length
Lunghezza barre

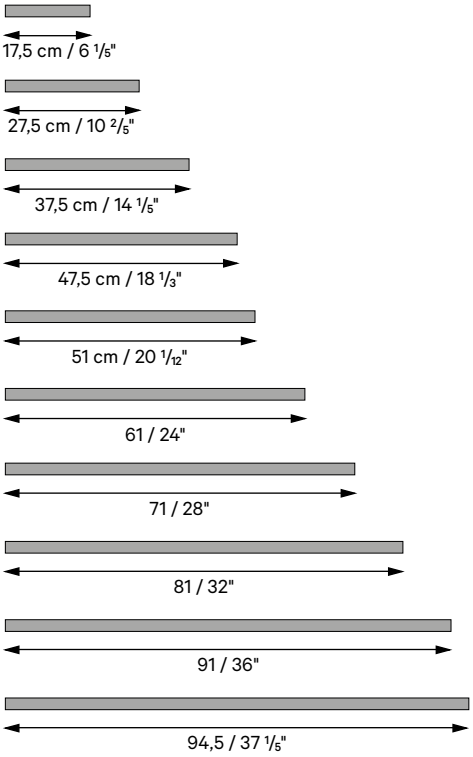

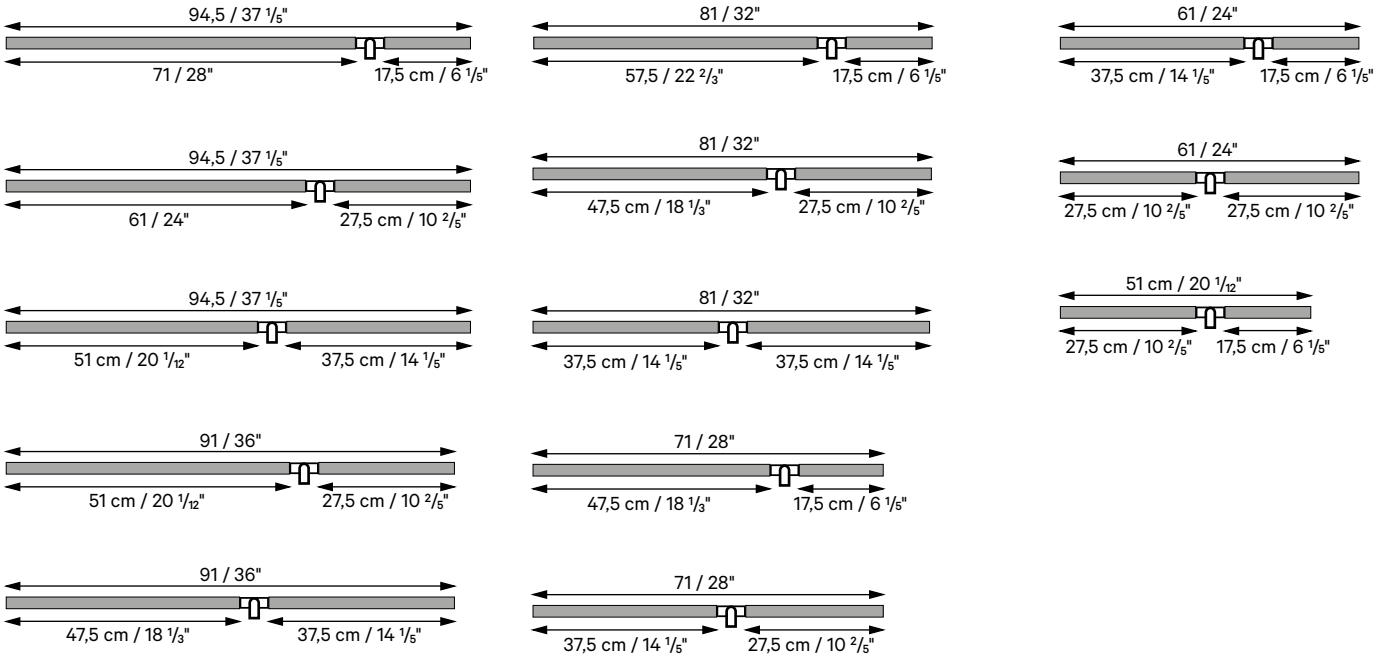

L × P × H
18,3 × 18,3 × 18,3 cm
7 1/5 × 7 1/5 × 7 1/5"

L × P × H
31,5 × 18,3 × 18,3 cm
12 1/2 × 7 1/5 × 7 1/5 "

L × P × H
35,5 × 18,3 × 18,3 cm
14 × 7 1/5 × 7 1/5 "

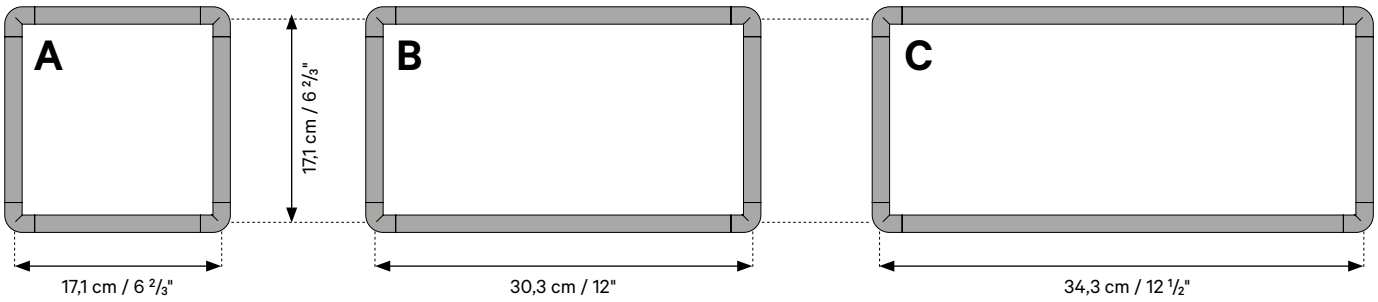

L × P × H
18,3 × 18,3 × 31,5 cm
7 1/5 × 7 1/5 × 12 1/2 "

L × P × H
31,5 × 18,3 × 31,5 cm
12 1/2 × 7 1/5 × 12 1/2 "

L × P × H
18,3 × 18,3 × 35,5 cm
7 1/5 × 7 1/5 × 14 "

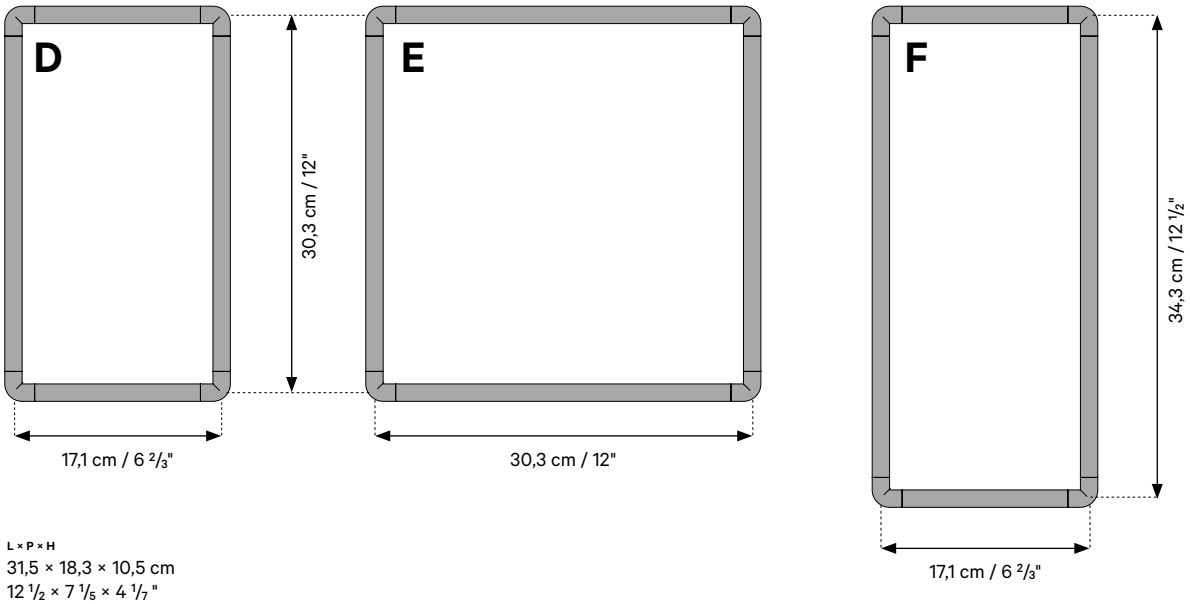

L × P × H
31,5 × 18,3 × 10,5 cm
12 1/2 × 7 1/5 × 4 1/7 "

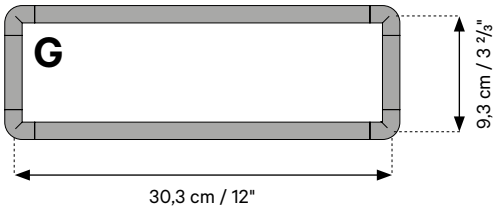

- **The total standard depth (W) is 46,5 cm - 18 3/8" with a centre distance of 43,5 cm - 17 1/8"**
- **Adjustable feet Ø 4,5 cm - 1 3/4", H 1,5 cm 3/5"**
- **Compartment with top-hinged or bottom-hinged flap door available for structures: B**
- **Compartment with low drawers or file drawer available for structures: A, B, G**
- **Compartment with door available for structures: A, B, F**

- La profondità (W) totale stantard è di 46,5 cm e con interasse di 43,5 cm
- Piedini regolabili Ø 4,5 cm, H 1,5 cm
- Vano con ribaltina a salire o scendere disponibile per strutture: B
- Vano con 2 cassetti bassi o 1 classificatore disponibile per strutture: A, B, G
- Vano con anta disponibile per strutture: A, B, F

Compartments
Vani

Top-hinged flap door
Ribaltina a salire

Two drawers
Due cassetti bassi

Locker door
Anta

Bottom-hinged flap door
Ribaltina a scendere

One single large drawer
Cassettone

For specific configurations, contact Tecno
Per configurazioni specifiche rivolgersi a Tecno

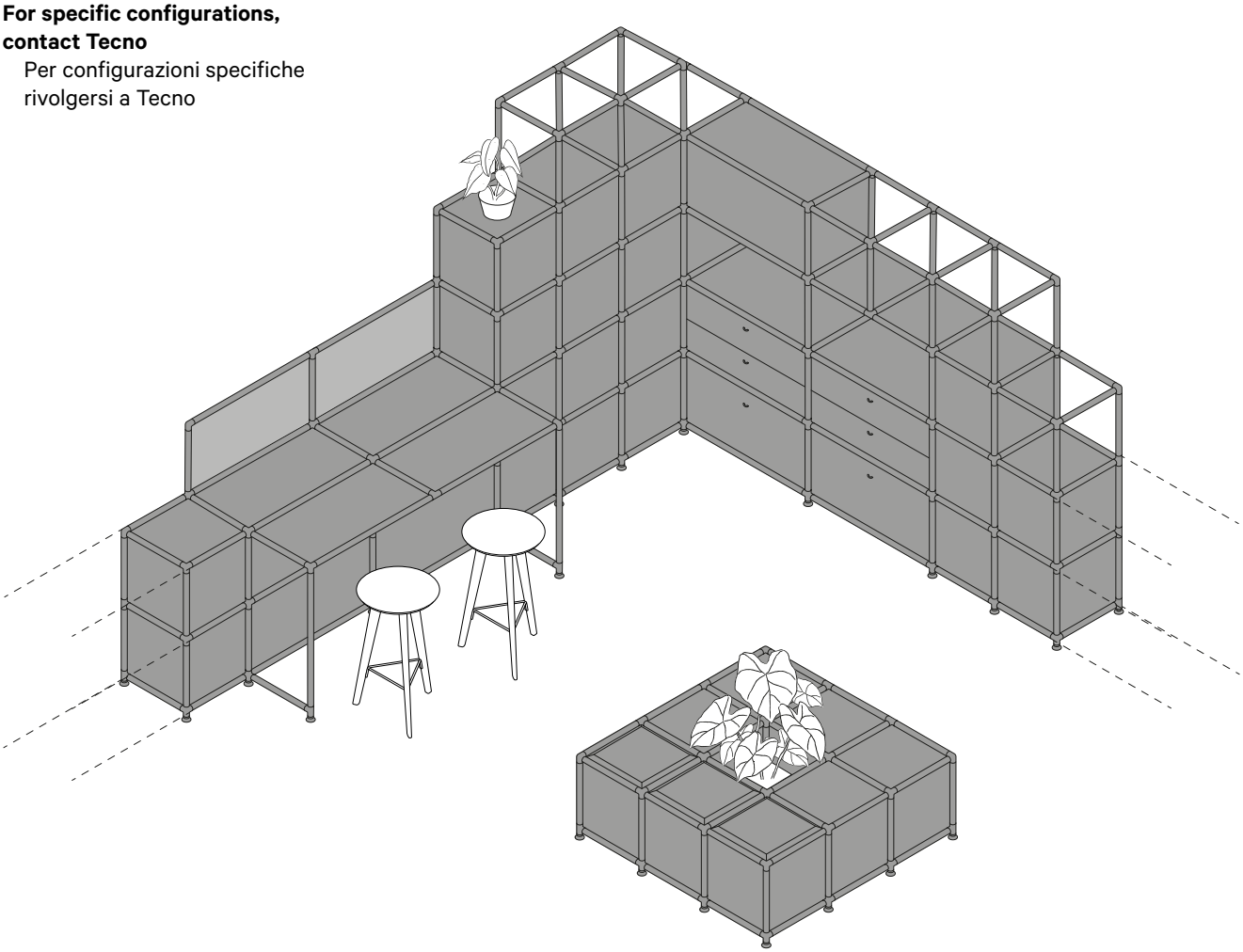

Materials and finishes

Materiali e finiture

Structure / Struttura

Matt painted
Verniciati opachi

VO 0A
White
Bianco

VO 8C
Black
Nero

Textured painted
Verniciati texturizzati

VO 0C
Ice
Ghiaccio

VO 8B
Anthracite
Antracite

VO 3R
Burgundy
Bordeaux

VO 3C
Red
Rosso

VO 2A
Yellow
Giallo

VO 4H
Blue
Blu

VO 6B
Green
Verde

Panels / Pannelli

Melamines
Melaminici

MM 0A
White melamine
Melaminico bianco

MM 1C
Gray melamine
Melaminico grigio

MM 8C
Black melamine
Melaminico nero

ML 9A
Light oak
Rovere pallido

ML 9O
Medium oak
Rovere medio

ML 9S
Dark oak
Rovere scuro

Woods
Legni

LO 9A
White Oak
Rovere Bianco

LE 9D
Grey Oak
Rovere Grigio

LE 9U
Black Oak
Rovere Nero

LE 9T
Light Oak
Rovere Chiaro

LE 9O
Medium Oak
Rovere Medio

LE 9S
Dark Oak
Rovere Scuro

LS BA
Bamboo

LS NC
Noce canaletto

LS ZS
Zebrano

LS EU
Eucalipto frisé

Matt lacquered
Laccati opachi

LO 3C
Red
Rosso

LO 2A
Yellow
Giallo

LO 4H
Blue
Blu

LO 6B
Green
Verde

LO 3B
Terracotta

LO 2C
Chalk
Calce

LO 5D
Powder
Polvere

LO 6G
Clay
Argilla

Methacrylates
Metacrilati

MS 0A
White
Bianco

MS 8A
Black
Nero

Upholstery / Rivestimento

Mirage & Habitat

PM0A
White
Bianco

PM 1D
Light grey
Grigio chiaro

PM 1E
Medium grey
Grigio medio

PM 1F
Dark grey
Grigio scuro

PM 8C
Black
Nero

PM 3C
Red
Rosso

PM 3R
Burgundy
Bordeaux

PM 5A
Light-blue
Azzurro

PM 4H
Blue
Blu

PM 2A
Yellow
Giallo

PM 2C
Chalk
Calce

PM 2P
Swamp
Palude

Etis

LT 0A
White
Bianco

LT 1B
Cold grey
Grigio freddo

LT 8C
Black
Nero

LT 1C
Warm grey
Grigio caldo

LT 7C
Brown
Marrone

LT 2A
Yellow
Giallo

LT 3A
Orange
Arancio

LT 3C
Red
Rosso

LT 3B
Terracotta

LT 5A
Light-blue
Azzurro

LT 4B
Purple
Viola

LT 6E
Teal
Ottanio

Swing

GS 1B
Grey
Grigio

GS 8C
Black
Nero

GS 2A
Yellow
Giallo

GS 6A
Light green
Verde chiaro

GS 6D
Dark green
Verde scuro

GS 5A
Light blue
Azzurro

GS 4H
Blue
Blu

GS 3A
Orange
Arancio

GS 3C
Red
Rosso

Morph

GM 2B
Wheat
Grano

GM 6L
Meadow green
Prato

GM 6D
Forest
Foresta

GM 4N
Sea
Mare

GM 4A
Lavender
Lavanda

GM 3C
Red
Rosso

GM 3B
Terracotta

Reflect & Relate

KY 1D
Light grey
Grigio chiaro

KY 1E
Medium grey
Grigio medio

KY 1F
Dark grey
Grigio scuro

KY 5D
Powder
Polvere

KY 4N
Sea
Mare

KY 4A
Lavender
Lavanda

KY 2B
Wheat
Grano

KY 3B
Terracotta

KY 7G
Earth
Terra

KY 5B
Aquamarine
Acquamarina

KY 6G
Clay
Argilla

KY 6D
Forest
Foresta

Europost

GE 0A
White
Bianco

GE 7A
Beige

GE 2A
Yellow
Giallo

GE 3A
Orange
Arancio

GE 3C
Red
Rosso

GE 3F
Magenta

GE 4J
Cyan
Ciano

GE 4H
Blue
Blu

GE 6C
Chartreuse

GE 6B
Green
Verde

GE 1F
Dark grey
Grigio scuro

GE 8C
Black
Nero

Hero

RH 2C
Chalk
Calce

RH 2P
Swamp
Palude

RH 2A
Yellow
Giallo

RH 6G
Clay
Argilla

RH 4I
Avio Blue
Avio

RH 4H
Blue
Blu

RH 3B
Terracotta

RH 3C
Red
Rosso

RH 3R
Burgundy
Bordeaux

Microfibra

RU 0A
White
Bianco

RU 2C
Chalk
Calce

RU 2P
Swamp
Palude

RU 7C
Brown
Marrone

RU 2A
Yellow
Giallo

RU 3E
Rust
Ruggine

RU 3C
Red
Rosso

RU 3R
Burgundy
Bordeaux

RU 4H
Blue
Blu

RU 4N
Sea
Mare

RU 6B
Green
Verde

RU 6D
Forest
Foresta

Haku

KZ 7A
Beige

KZ 7F
Ecru
Coloniale

KZ 8H
Dark brown
Testa di Moro

KZ6G
Clay
Argilla

KZ 6D
Forest
Foresta

KZ 5D
Powder
Polvere

KZ 4N
Sea
Mare

KZ 3B
Terracotta

KZ 3R
Burgundy
Bordeaux

KZ 2C
Chalk
Calce

KZ 2P
Swamp
Palude

KZ 8C
Black
Nero

Steelcut

KU 0A
White
Bianco

KU 1C
Grey
Grigio

KU 8C
Black
Nero

KU 2C
Chalk
Calce

KU 2A
Yellow
Giallo

KU 7C
Brown
Marrone

KU 5D
Powder
Polvere

KU 4H
Blue
Blu

KU 4N
Sea
Mare

KU 3D
Porcelain
Porcellana

KU 3C
Red
Rosso

KU 3R
Burgundy
Bordeaux

KU 6G
Clay
Argilla

KU 6B
Green
Verde

KU 6D
Forest
Foresta

Steelcut trio

KS 7A
Beige

KS 2A
Yellow
Giallo

KS 3A
Orange
Arancio

KS 3C
Red
Rosso

KS 3F
Magenta

KS 3R
Burgundy
Bordeaux

KS 6D
Forest
Foresta

KS 4J
Cyan
Ciano

KS 1C
Grey
Grigio

Raas

KB 2C
Chalk
Calce

KB 2B
Wheat
Grano

KB 7G
Earth
Terra

KB 5D
Powder
Polvere

KB 4N
Sea
Mare

KB 6G
Clay
Argilla

KB 6D
Forest
Foresta

> Specifically selected finishes are available for large projects.
> Per progetti di grandi dimensioni sono disponibili finiture a scelta.

Certificates

Certificazioni

Company certificates

Certificazioni aziendali

Tecno is certified ISO 9001, ISO 14001 and FSC.

Tecno è certificata ISO 9001, ISO 14001 e FSC.

ISO 9001, 14001

All Quality Control procedures at Tecno S.p.A. are undertaken during the whole design, manufacturing, pre-assembling and laying process accordingly to UNI EN Standards. Tecno is accredited to UNI EN ISO 9001:2008 Quality Management System, as well as to UNI EN ISO 14001:2004 Environmental Management System and employ a full time quality control officer.

ISO 9001, 14001

Tutte le procedure di controllo qualità di Tecno S.p.A. vengono eseguite durante l'intero processo di progettazione, produzione, pre-assemblaggio e posa in conformità alle norme UNI EN. Tecno è certificata UNI EN ISO 9001: 2008 Sistema di gestione della qualità e UNI EN ISO 14001: 2004 Sistema di gestione ambientale e impiega un responsabile del controllo qualità a tempo pieno.

FSC®

FSC® Trademark identifies products containing wood from forests manage according to rigorous environmental, social and economic sustainable standards. FSC® certified products guarantees that the source materials such as wood or paper derives from forest managed responsibly. Tecno is FSC® certified for its controlled supply chain and for specific product collections.

FSC®

Il marchio FSC® identifica prodotti contenenti legno proveniente da foreste gestite in maniera corretta e responsabile secondo rigorosi standard ambientali, sociali ed economici. I prodotti certificati FSC® forniscono la garanzia che gli elementi che lo compongono - in legno o carta – sono realizzati con materiali forestali da fonti responsabili. Tecno è certificata FSC® per la propria filiera controllata e per alcuni prodotti.

Sustainability

Sostenibilità

The collection is environmentally conscious in the choice of materials, in the long product life cycle for durability and reconfigurability, to the best end-of-life management with recyclability of materials and components.

La collezione è attenta all'ambiente nella scelta dei materiali, nel lungo ciclo di vita del prodotto per resistenza e riconfigurabilità, fino alla migliore gestione a fine vita con riciclabilità di materiali e componenti.

Sustainable materials

The materials used to produce each component are selected for the best environmental and quality result while ensuring the longest functional use and aesthetic durability of the object, with the goal to minimize the impact on the environment.

Materiali sostenibili

I materiali utilizzati per produrre ogni componente sono selezionati per il miglior risultato ambientale e qualitativo garantendo allo stesso tempo la più lunga vita funzionale e la durata estetica dell'oggetto, con l'obiettivo di minimizzare l'impatto sull'ambiente.

From recycled and recyclable

The elements are designed to be easily disassembled, separated into individual materials, and then reused or recycled at the end of the product's life.

Riciclabilità

Gli elementi sono studiati per essere facilmente disassemblabili, separabili in singoli materiali e quindi riutilizzati o riciclati a fine vita.

Life cycle

The systems are designed and engineered for reaching a timeless aesthetic, the finest quality with longest resistance, even in public and intensive-use areas, but also to evolve in functionality over time through the simple reorganization, integration, or replacement of individual elements or component. The combination of these features ensures the longest product life-cycle.

Ciclo di vita

I sistemi sono disegnati ed ingegnerizzati non solo per risultare sempre attuali nel design e resistere a lungo anche in contesti di uso intensivo, ma anche per evolvere nelle funzionalità nel tempo grazie alla semplice riorganizzazione, integrazione o sostituzione di singoli elementi o componenti.
La combinazione di queste caratteristiche garantisce il più lungo ciclo di vita del prodotto.

Carbon footprint

Controlled and reduced carbon footprint with material content and manufacturing processes designed to improve energy efficiency and carbon footprint in applied objects and practices.

Carbon Footprint

Le emissioni sono controllate e ridotte con materiali e con processi di produzione studiati per migliorare l'efficienza energetica e l'impronta ecologica negli oggetti e nelle pratiche applicate.

Packaging

The short and controlled supply chain and the collaboration with suppliers aims to minimize environmental impact by reducing waste and cyclically reusing elements wherever possible. Packaging is minimized in production batches and includes 100% recycled wood, corrugated cardboard or polyethylene wrap that are part of a closed recycling loop, which means they can be recycled continuously. Reusable Europallets and crates made from recycled wood or recyclable cardboard.

Produzione e imballaggio

La filiera corta e controllata e la collaborazione con i fornitori punta a ridurre al minimo l'impatto ambientale, riducendo gli sprechi e riutilizzando ciclicamente gli elementi dovunque possibili. Gli imballi sono ridotti al minimo in lotti di produzione e comprendono legno riciclato al 100%, cartone ondulato o involucro in polietilene che fanno parte di un circuito chiuso di riciclaggio, il che significa che possono essere riciclati continuamente. Europallets riutilizzabili e casse di legno da riciclo o cartone riciclabile.

Waste Management

Installation produces no waste at the site. Based on the destination and logistical criteria, it can be established with the general contractor and end customer an optimized delivery and an installation method requiring minimal packaging, avoiding extra waste.

Installazione e trasporto

L'installazione non produce rifiuti in cantiere. In base alla destinazione e ai criteri logistici, si può stabilire con general contractor e cliente finale un metodo di consegna e installazione che ottimizzi i trasporti e richieda un imballaggio minimo, evitando ulteriori rifiuti.

Environment

Product, components and packaging must not be abandoned at the end of their use but handed over to authorized disposal systems in accordance with waste disposal regulations of the referring country, with dedicated care to electrical and electronic components.

Gestione rifiuti

Il prodotto, i suoi componenti e gli involucri di imballo/protezione non vanno dispersi nell'ambiente. Al termine del loro utilizzo devono essere conferiti ai sistemi di smaltimento autorizzati in conformità alle normative vigenti nel paese di riferimento, con particolare attenzione a componenti elettrici ed elettronici.

LEED

LEED, Leadership in Energy and Environmental Design, is the Green Building certification programme on voluntary consensus based on a rating system of buildings designed, built and managed to improve environmental performance and human welfare. The product contributes to Leed® credits thanks to the use of reusable materials, dedicated packaging, pre-consumer and post-consumer recycled contents and the long life span of the object itself.

LEED, Leadership in Energy and Environmental Design, è il programma di certificazione Green Building su consenso volontario basato su un sistema di classificazione di edifici progettati, costruiti e gestiti per migliorare le prestazioni ambientali e della salute umana. Il prodotto contribuisce ai crediti Leed® grazie all'impiego di materiali riutilizzabili, appositi imballaggi, contenuto riciclato pre-consumatore e post-consumo così come la lunga durata di vita dell'oggetto stesso.

MR C 3.2	**Reuse of materials** Riutilizzo dei materiali
MR C 4	**Recycled material contents** Contenuto di riciclato
MR C 5	**Regional materials** Materiali regionali
MR C 6	**Rapidly renewable materials** Materiali rapidamente rinnovabili
MR C 7	**Certified wood** Legno certificato
EQ C 4.5	**Low emission materials** Materiali a basse emissioni

Cleaning and maintenance

Pulizia e manutenzione

Use Instruction

**Avoid moving and setting of the elements during use. If the object is to be moved, avoid dragging it along the flooring in order to prevent damaging the structures.
Any improper use, such as standing on the chair or on the table, sitting on the armrest or on the backrest is forbidden and therefore responsibility is declined.
Avoid improper use of the product.
Do not position the product near heat sources. Do not use direct water jets or floor cleaning products close to the product to avoid any sprays which could damage it.
Any improper use is forbidden and therefore responsibility is declined.**

Modo d'uso

Evitare lo spostamento e la regolazione degli elementi durante l'utilizzo.
Evitare il trascinamento, per non danneggiare le basi di appoggio. Si declina ogni responsabilità sull'uso improprio del prodotto quali salire in piedi sulla seduta o tavoli, sedersi sullo schienale, ecc. In generale evitare l'uso improprio del prodotto. Non posizionare il prodotto a ridosso di fonti di calore ad elevato irraggiamento, quali stufe e termosifoni. Non usare getti d'acqua o detergenti liquidi per la pulizia vicino all'oggetto, per evitare schizzi accidentali che potrebbero danneggiarlo. Si declina ogni responsabilità sull'uso improprio del prodotto.

Products to avoid

In any case, you should avoid powders, abrasive products such as pumice, metal wire pads, cloths with rough surfaces and excessively aggressive products such as: alkaline detergents or those containing abrasives or chlorine, soda or solvents, ammonia or acetone, muriatic acid and bleach. Moreover, we strongly advise against the use of furniture wax or other protective treatments.

Prodotti da evitare

Sono in ogni caso da evitare polveri, prodotti abrasivi come pomice, pagliette metalliche, strofinacci con superfici ruvide e prodotti eccessivamente aggressivi quali: detersivi alcalinici, contenenti abrasivi o cloro, soda o solventi, ammoniaca o acetone, acido muriatico e candeggina. Inoltre è fortemente sconsigliato l'uso di cere per mobili o altri trattamenti protettivi.

General cleaning tips

A few precautions should be taken during cleaning to avoid damaging the surface finish. Before using non-tested products, we recommend you try them out on a limited, hidden area first.

Norme generali pulizia

Per la pulizia sono necessari accorgimenti per evitare il danneggiamento della finitura superficiale. Prima di un intervento con prodotti non testati è consigliabile eseguire una prova su una zona limitata e nascosta.

Wood

**Wipe off dust with a soft, dry cloth. In the event of stains, rub the surface with a damp cotton cloth and a small quantity of neutral detergent. Dry immediately afterwards.
When cleaning the surface, the movement of the cloth should, wherever possible, be parallel with the wood grain. To clean wooden surfaces, we highly advise against the use of sprays and chemicals in general.**

Legno

Eliminare la polvere con un panno morbido ed asciutto. In caso di macchie trattare la superficie con un panno in cotone inumidito e una piccola quantità di sapone neutro. Asciugare immediatamente dopo il trattamento. Durante la pulizia della superficie il movimento del panno deve essere, per quanto possibile, parallelo alle venature del legno. Per la pulizia delle superfici in legno è fortemente sconsigliato l'uso di spray e prodotti chimici in genere.

Melamine-coated / laminated MDF

Wipe off dust with a soft, dry cloth. In the event of stains, rub the surface with a damp cotton cloth and a small quantity of neutral detergent or alternatively a blend of 95% water and 5% methylated spirits. Dry immediately afterwards.

MDF laminato / nobilitato

Eliminare la polvere con un panno morbido ed asciutto. In caso di macchie trattare la superficie con un panno in cotone inumidito e una piccola quantità di sapone neutro o in alternativa una miscela di 95% di acqua e 5% di alcool denaturato. Asciugare immediatamente dopo il trattamento.

Lacquered / powder coated MDF

Lacquered surfaces require particular care during use to avoid scratches or scoring. Wipe off dust with a soft, dry cloth. In the event of stains, rub the surface with a damp cotton cloth and a small quantity of neutral detergent. Dry immediately afterwards. The first few times you clean these surfaces, the cloth may remain slightly coloured. This is due to the presence of paint powder that may emerge on the surface during the drying process: once removed, they won't reappear.

Laccato / MDF verniciato a polvere

Le superfici laccate richiedono un uso particolarmente attento per evitare graffi o sfregature. Eliminare la polvere con un panno morbido ed asciutto. In caso di macchie trattare la superficie con un panno in cotone inumidito e una piccola quantità di sapone neutro. Asciugare immediatamente dopo il trattamento. Alle prime pulizie è possibile che il panno utilizzato rimanga leggermente colorato. Ciò è dovuto alla presenza di polveri di vernice che nell'operazione di essiccazione possono emergere in superficie: una volta eliminate non si ripresenteranno.

Painted metal / plastic

Wipe off dust with a soft, dry cloth. In the event of stains, rub the surface with a damp cotton cloth and a small quantity of neutral detergent. Dry immediately afterwards.

Metallo verniciato / plastica

Eliminare la polvere con un panno morbido ed asciutto. In caso di macchie trattare la superficie con un panno in cotone inumidito e una piccola quantità di sapone neutro. Asciugare immediatamente dopo il trattamento.

Summary data

Dati riassuntivi

FINISHES
FINITURE

STRUCTURE - STRUTTURA:

Matt painted - Verniciati opachi
White - bianco
Black - nero

Textured painted - Verniciati texturizzati
Ice - Ghiaccio
Anthracite - Antracite
Burgundy - Bordeaux
Red - Rosso
Yellow - Giallo
Blue - Blu
Green - Verde

PANELS - PANNELLI:

Melamines - Melaminici
White melamine - Melaminico bianco
Dark grey melamine - Melaminico grigio piombo
Light grey melamine - Melaminico grigio light
Light Oak melamine - Melaminico rovere pallido
Medium oak melamine - Melaminico rovere medio
Dark oak melamine - Melaminico rovere scuro

Woods - Legni
White Oak - Rovere Bianco
Grey Oak - Rovere Grigio
Black Oak - Rovere Nero
Light Oak - Rovere Chiaro
Medium Oak - Rovere Medio
Dark Oak - Rovere Scuro
Bamboo
Noce canaletto
Zebrano
Eucalipto frisé

Matt lacquered - Laccati opachi
Red - Rosso
Yellow - Giallo
Blue - Blu
Green - Verde
Terracotta
Chalk - Calce
Powder - Polvere
Clay - Argilla

Methacrylates - Metacrilati
White - Bianco
Black - Nero

UPHOLSTERY - RIVESTIMENTO:

Fabrics - Tessuti
Mirage & Habitat
Etis
Swing
Morph
Reflect & Relate
Europost
Hero
Microfibre Microfibra
Remix
Haku
Steelcut
Steelcut Trio
Raas

FUNCTIONS AND ACCESSORIES:
FUNZIONALITÁ E ACCESSORI

Lockers
Cabinets - Armadi
Desks - Scrivanie
Seats Sedute
Drawers Cassetti
Shelves Mensole
Doors Ante
Panels Pannelli
Boards Lavagne
Electrical sockets Prese elettriche
Planters Fioriere

Compartments options - Opzioni vani:
Top-hinged flap door - Ribaltina a salire
Bottom-hinged flap door - Ribaltina a scendere
Two drawers - Due cassetti bassi
One single large drawer - Cassettone
Locker door - Anta

ECO-FRIENDLY FEATURES
CARATTERISTICHE ECO-FRIENDLY

LEED: MR C 3.2 - MR C 4 - MR C 5 - MR C 6 - MR C 7 - EQ C 4.5

Linea

Tecno spa
Piazza XXV Aprile 11
20154 Milan
Italy

Headquarters
Via per Milano 28
22066 Mariano Comense (CO)
Italy

Offices
Milan, Paris, London, New York

E info@tecnospa.com
T +39 031 75381
F +39 031 7538220

tecnospa.com

Facebook, Instagram,
LinkedIn, Youtube,
Wechat

For more information and technical support please contact: info@tecnospa.com

Per maggiori informazioni e supporto tecnico si prega di contattare l'indirizzo: info@tecnospa.com

Pour plus d'informations et une demande d'assistance technique, contacter : info@tecnospa.com

Weitere Informationen und technische Unterstützung erhalten Sie über: info@tecnospa.com

Para más información y soporte técnico, póngase en contacto con: info@tecnospa.com

Updated 04.2023

Tecno